TMDF-70 - TAPPI DI RIEMPIMENTO E SFIATO CON FILTRO
TMDF-70-AS - TAPPI DI RIEMPIMENTO E SFIATO CON FILTRO E FRANGIOLIO INTERNO

TMDF-70

TMDF-70-AS

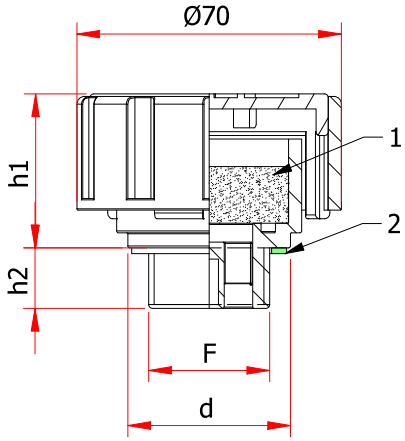

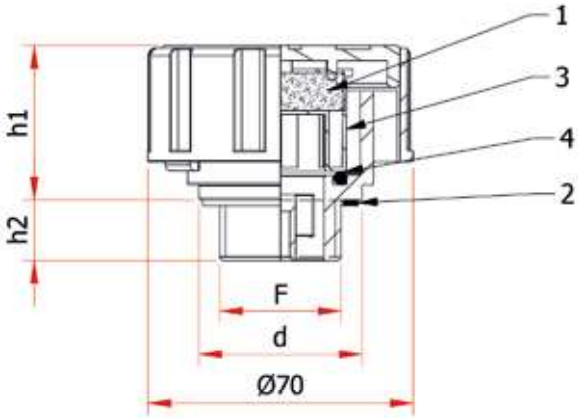

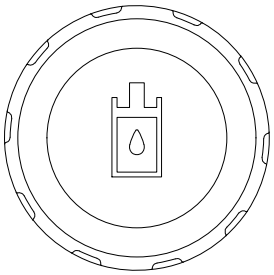

1 = Filtro aria
2 = Guarnizione di tenuta
3 = Frangiolio interno
4 = O-Ring interno

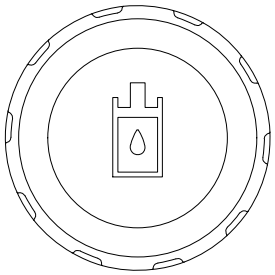

Cod.	Cod.	F	d	h1	h2
TMDF/34/70	TMDF/34/70-AS	G 3/4"	47	41,5	15,5
TMDF/1/70	TMDF/1/70-AS	G. 1	49	40,7	16
TMDF/114/70	TMDF/114/70-AS	G 1 1/4"	53	41	14,5
TMDF/112/70	TMDF/112/70-AS	G 1 1/2"	43	41	14,5
TMDF/2/70	TMDF/2/70-AS	G.2"	69	42	16
TMDF/56.4/70	TMDF/56.4/70-AS	56x4	69	42	16